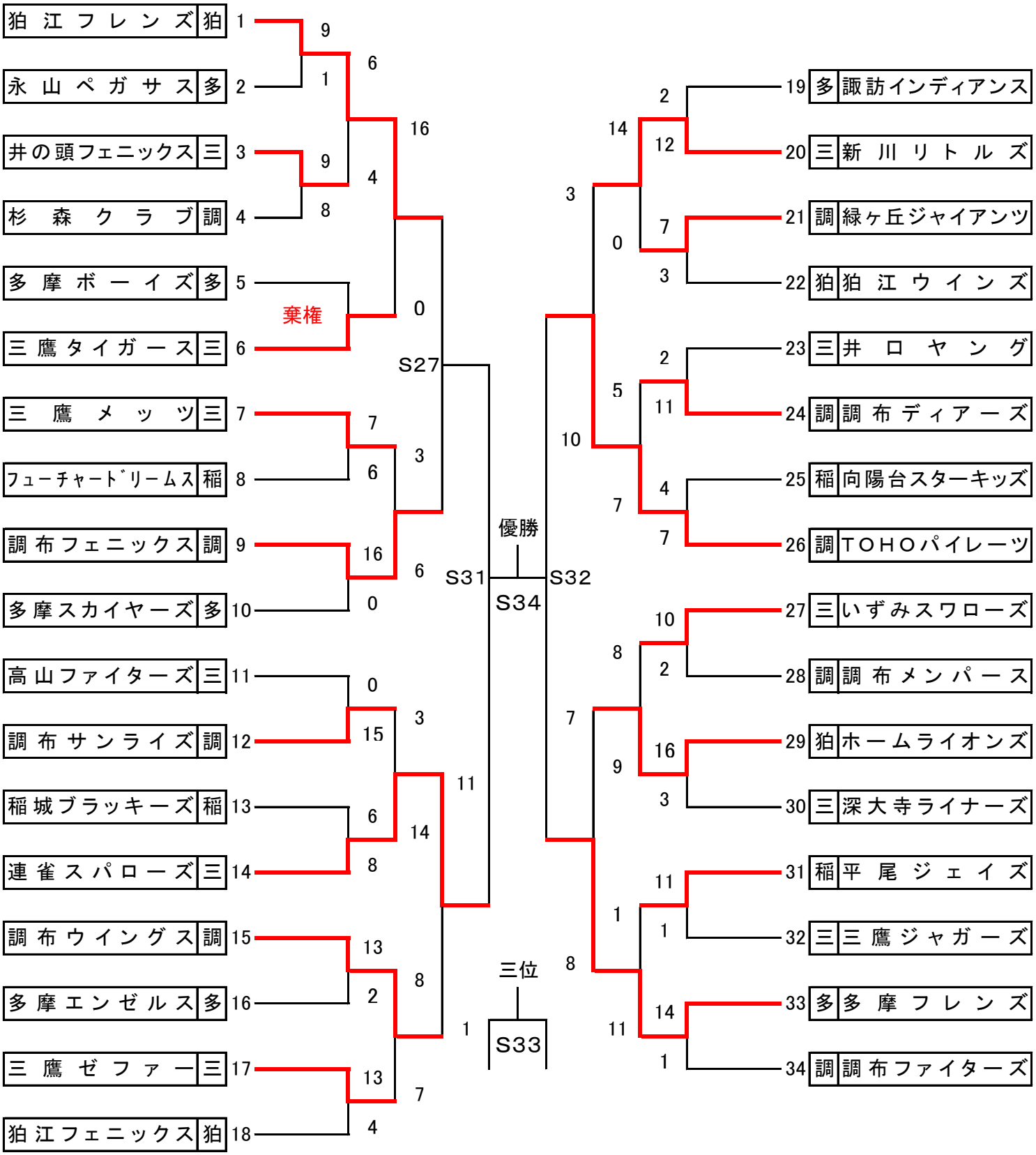第5回多摩川親善野球大会　新人戦