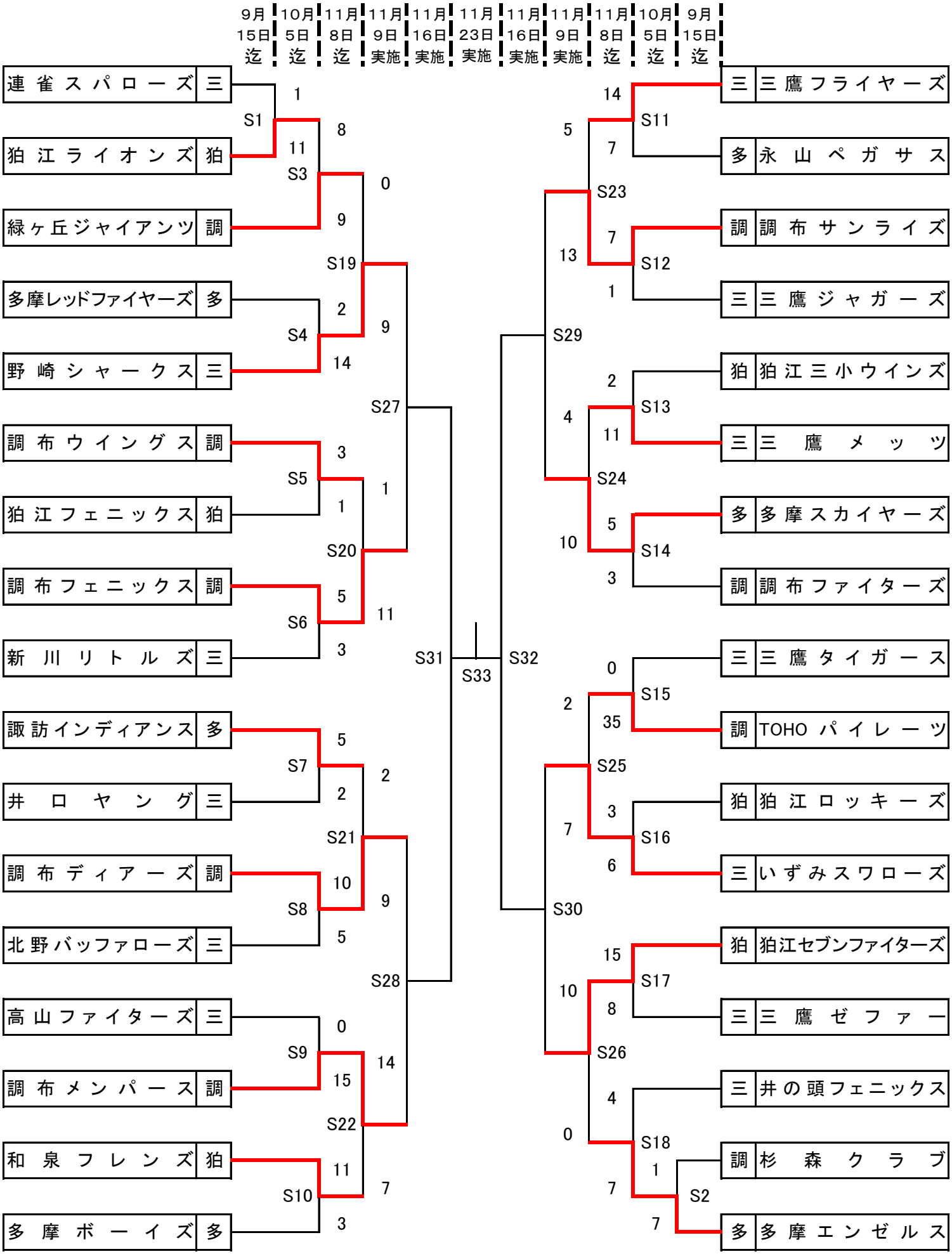2025多摩川親善（新人の部）